SR-B20A / ATS-B200

Top

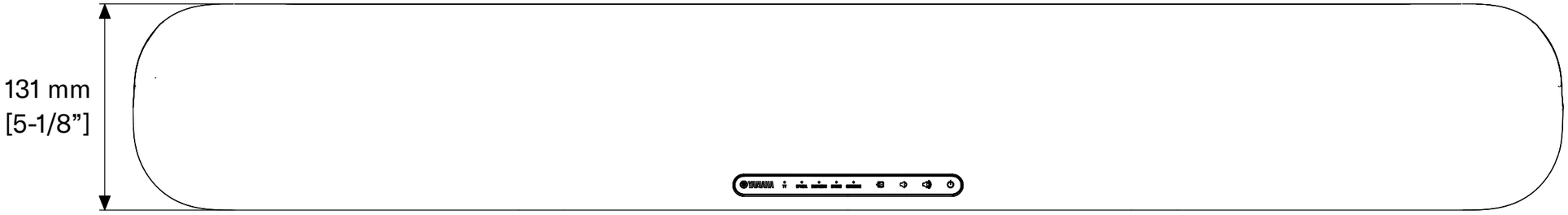

Side

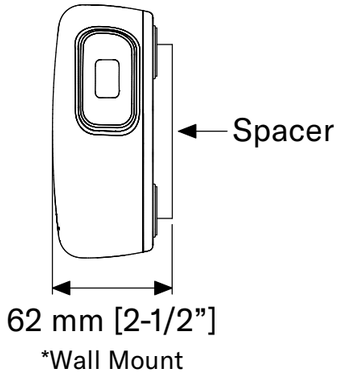

Front

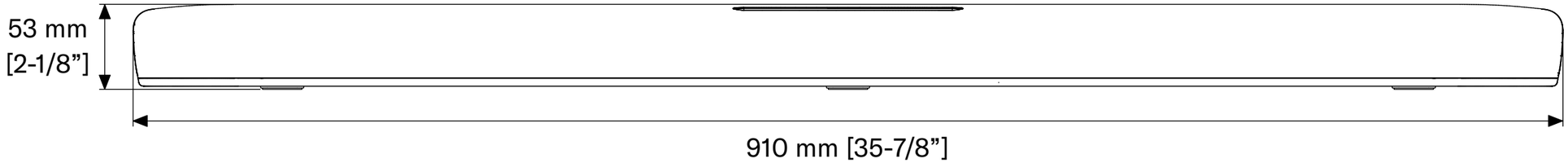
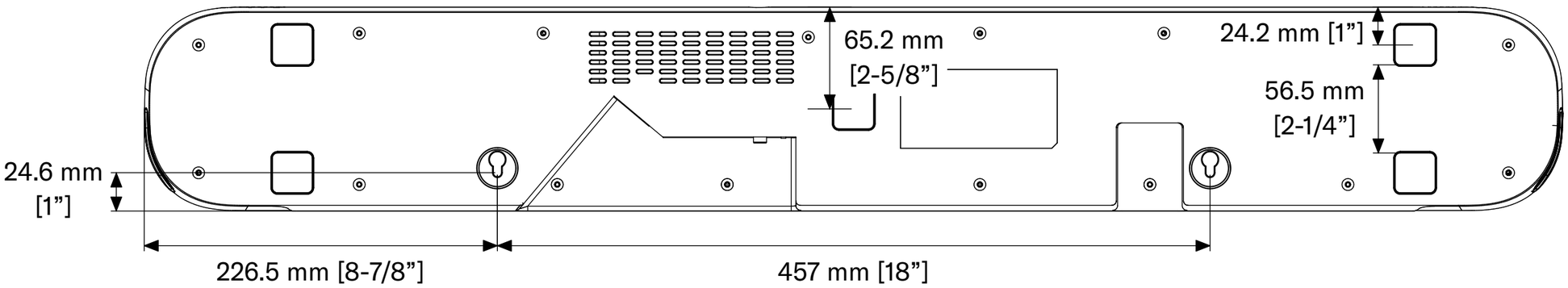
Bottom